Gratulálunk !

Gratulálunk a választásához mellyel egy csúcsminőségű készülékhez jutott. Egyben köszönjük a bizalmát cégünk gyártmánya iránt.

Mielőtt elkezdené használni a készüléket, kérjük figyelmesen olvassa el a következő kezelési utasítást, melyben megismerkedhet a kezelőszervekkel valamint a tisztítási és karbantartási műveletekkel.

Saeco®

☞ Fontos

Az Ön kávéfőző gépét, a gyártás során, többszintű ellenőrzésnek vetették alá. Minden egyes fontosabb gyártási folyamat végén számítógépek ellenőrzik az előzőleg beépített komponensek minőségét és beállítását. Az összeállítási folyamat végén pedig minden készüléken elvégzik az alapvető műveleteket Ezen okokból, a készülékben található kávémaradványok az ellenőrzés voltát igazolják. Semmi esetre sem azt, hogy a készülék használt állapotú.

1. A készülék elemei

1. á b r a

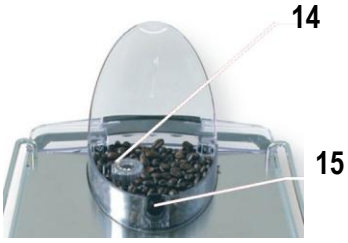

2. á b r a

3 . á b r a

Pos	L e í r á s
1	Víztartály
2	Csészemelegítő (Vigyázat forró lehet!)
3	Szemes kávétartály
4	Őrölt kávétölcsér
5	Vezérlő panel
6	Teavíz / Gőz adagoló cső
7	Kávé ital adagoló fej
8	Szervizajtó
9	Vízszintjelző

Pos	L e í r á s
10	Csepegtető fiók
11	Alsó forgótányér (opcionális)
12	Zacc fiók
13	Központi egység (KPE)
14	Őrlés finomság állító
15	Szemes kávé tartály fedél nyitó gomb
16	Teavíz/Gőz adagoló csap
17	Saeco SBS rendszer
18	Víztartály fedél/ fogantyú

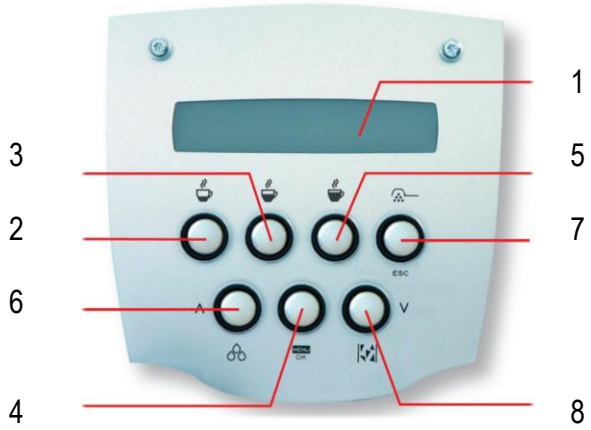

3. á b r a

Pos	L e í r á s	Pos	L e í r á s
1	LCD kijelző	5	1 v. 2 adag hosszú presszókávé választó
2	1 v. 2 adag rövid presszókávé választó	6	Teavíz választó gomb
3	1 v. 2 adag középhosszú presszókávé	7	Őrölt kávé választó gomb
4	MENÜ választó - rögzítő (programozás)	8	Vízkőtelenítés jelző-indító gomb

T a r t o z é k o k

4. á T kulcsa

5. á Tisztító ecset

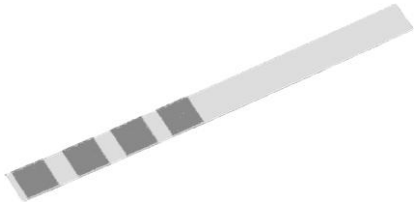

6. á Vízkeménység mérőszál

7. á Őrölt kávé adagoló kan

8. á b r a A q u a P r i m a v í z l á g y í t ó

9. á b r a V í z l á g y í t ó t a r t á l y

2. Általános tájékoztatás - Teljesen automata kávéfőző gép

Tisztelt felhasználó,

Ezt az automata kávéfőző gépet normál és presszókávé készítésre gyártották. Szemes vagy őrölt kávéból egyaránt készít kávéitalt. A készülék napi kb. 50 adag presszókávé elkészítésére alkalmas. Mint minden elektromos berendezést, a kávéfőzőt is úgy kell használni, hogy elkerüljük az esetleges sérüléseket, amit a figyelmetlen használat eredményezhet.
Mielőtt elkezdené használni a kávéfőző gépét, figyelmesen olvassa el ezt a kezelési utasítást, és mindig tartsa be a benne levő előírásokat! Válassza ki a készüléken az Angol nyelvet. A kezelési utasítás, erre hivatkozik.

Ne használja a készüléket, ha előzőleg nem o

Figyelem!
A gyártó és a magyarországi importőr elutasít minden felelősséget azokért a sérülésekért, és károkért amelyek a következő dolgok eredménye:

- a készülék nem megfelelő használata
- nem meghatalmazott személy által végzett javítás
- nem gyári tartozékok és alkatrészek felhasználása

A fenti ejkó teágylúátst ,aléssa a szavatosság megvonásá

2.1. Jelmagyarázat és a kezelési utasít

A háromszögjelzéseknek figyelemfelkeltő szerepük van. Ha ilyet lát, figyelmesen olvassa el az azokhoz tartozó szövegrészt.

Az első oldalak egyikén található a készülék főbb elemeinek rajza, a megfelelő hivatkozási jelzésekkel. Ezt mindig tartsa szem előtt!

A kezelési útmutató nem adhat minden felmerülő kérdésre választ. Amennyiben bármilyen, a kezelési utasításban nem található, működéssel kapcsolatos információra van szüksége, kérjük, forduljon a legközelebbi szakszervizünkhöz, vagy hívja az importőrt, a Cady-Trade '95 Kft-t. ☏: +36(1) 4777020

A kezelési utasítást tartsa biztonságos helyen, közel a készülékhez, az esetlegesen felmerülő kérdések megválaszolására. Amennyiben továbbadná a készüléket egy új felhasználónak, kérjük, hogy a kezelési utasítást is adja tovább.

A kezelési utasítás tartalmát védi a szerzői jog. Tehát, sokszorosítását, fordítását, és elemeinek felhasználását, a gyártó és az importőr írásos hozzájárulása nélkül a törvény tiltja.

2.2. Biztonsági előírások

Veszély!
Az elektromos áram halálos balesetet okozhat! Az elektromos részegységek soha ne érintkezzenek vízzel: rövidzárlat veszélye! A forró gőz és a meleg víz veszélyes égési sebeket okozhat! A gőz / melegvíz csövet soha ne irányítsa maga felé, ezt is óvatosan kezelje, égési sebeket okozhat!

A készüléket kizárólag a megfelelő célra és módon használja!
A kávégépet napi kb. 50 adag kávé lefőzésére készítették. Szigorúan tilos műszakilag módosítani, vagy nem megfelelő módon használni! Üzemeltetési tartomány +5 C°, és +40 C° között.

☞ **Fontos**
Alacsony hőmérsékleten (0 C°) a készülék vizet tartalmazó elemei megfagyhatnak (kazán, és a belső vezetékek)! Ilyen körülmények között ne üzemeltesse a készüléket. Az ebből adódó károkért, sem a gyártó, sem a magyarországi forgalmazó felelőséget nem vállalnak.
Működési feltételek:

- környezeti üzemeltetési hőmérséklet +4 és +40 C°
- maximális levegő nedvességtartalom 90 %
- rendszeres karbantartások elvégzése

Tapasztalatlan használó
A készüléket kizárólag előzetesen kioktatott felnőtt használhatja.

Elektromos feszültség
Soha ne érintse meg a feszültség alatt álló egységeket! Áramütésnek, súlyos, esetleg halálos balesetnek teszi ki magát. Csak megfelelő váltóáramú dugaszaljzathoz csatlakoztassa a gépet, a műszaki táblácskán jelzett áramfeszültségnek megfelelően. Csak megfelelő (földelt) hosszabbítót használjon!

Elektromos vezeték
Soha ne használja a készüléket, ha az elektromos kábel sérült! Szakemberrel azonnal cseréltesse ki a megrongálódott kábelt vagy a hibás villásdugót. Ne csípje be a kábelt olyan helyre, ahol az sérülhet, ne vezesse át forró felületen, és védje attól, hogy olajos legyen. Ne úgy mozgassa a készüléket, hogy azt az elektromos kábellel húzza. Mindig a dugaszaljzatnál fogva húzza ki a készülék csatlakozóját a falból, és soha ne nyúljon a dugaszaljzathoz vizes kézzel! Ne hagyja a bútorról lelógni a kábelt!

Tartsa a gyerekeket távol a készülékt ől.
Figyeljen, arra hogy a gyerekek ne játszhassanak a készülékkel, ők ugyanis nincsenek tisztában az elektromos háztartási készülékek veszélyességével.

Égési sérülések veszélye
Kerülje a közvetlen érintkezést a készülék forró elemeivel, gőz/teavíz kivezető csővel, vagy gőzzel, forró vízzel. Soha ne irányítsa a melegvíz/ gőzkibocsátó csövet a testére! Soha ne érintse a forró felületeket! Mindig a fogantyút, vagy a gombokat használja.

E l h e l y e z é s
Helyezze a kávéfőző készüléket olyan sima felületre, ahol senki nem tudja felborítani, és ezért nem tud megsérülni sem. A kijövő forró gőz vagy a kieresztett meleg víz, égési sérülést okozhat. Soha ne használja a készüléket a szabadban. Ne tegye a készüléket forró felületre, vagy nyílt láng közelébe. Károsodhat a készülék külső borítása.

T i s z t í t á s
Kezdje a gép tisztítását azzal, hogy minden gombot lekapcsol és kihúzza a készüléket az áramforrásból. Hagyja a gépet kihűlni! Soha ne merítse vízbe! Szigorúan tilos bármilyen eszközzel belenyúlni a gépbe, vagy szétszedni a burkolatot!

A f e l h a s z n á l á s h e l y e é s a k a r b a n t a r t á s
Ahhoz, hogy a készülék megfelelően dolgozzon, a következőket tanácsoljuk:
Helyezze a készüléket sima, vízszintes felületre.
Biztosítsa a higiénikus környezetet, valamint egy könnyen elérhető elektromos aljzatot.
Legyen elegendő szabad hely a készülék környezetében.

T á r o l á s
Ha hosszabb ideig nem használja a gépet, akkor kapcsolja ki, húzza ki a csatlakozóját a konnektorból, és helyezze a készüléket száraz, fűtött helyre, ahol gyermekek nem érhetik el.

J a v í t á s , k a r b a n t a r t á s
Nem megfelelő működésnél, vagy ha véletlenül leesett a készülék, rögtön húzza ki a konnektorból. Soha ne működtessen hibás készüléket. Csak szakemberrel végeztessen javítást, a gyártó semmilyen felelőséget nem vállal, hozzá nem értő személy által végzett javításból eredő kárért.

T ű z b i z t o n s á g
Tűz esetén széndioxidos (CO2) oltókészüléket használjon. Sose használjon vízzel oltó berendezéseket.

3. A készülék műszaki adatai

Táp feszültség, és áramerősség	lásd az adattáblán*
Méretek (mély. / szél. / magas)	kb. 275 / 350 / 420 mm
Készülék ház anyaga	galvanizált acéllemez és hőálló műanyag
Súly	kb. 11 kg
Tápkábel hossza	kb. 1,2 m
Működési rendszer	hőcserélő fűtőegység
	elektromágneses vibrációs pumpa
Hőmérséklet ellenőrzés	elektronikus
Kávéőrlő beállítási egység	finom állítási lehetőséggel
Zaccürítés	automatikus
Őrölt kávéadagoló egység	precíziós adagolás
Kávé ital mennyiség- állítható	kb. 0 – 250 ml
Víztartály	levehető, áttetsző
Űrtartalmak - víztartály	kb. 1,8 lit
- szemes kávétartály	kb. 300 gr
- csepegtető fiók	kb. 0,2 lit
Felfűtési idő	kb. 2 perc
Elkészítési idő - rövid presszó	kb. 20 sec
- hosszú kávé	kb. 30 sec
- forró víz	kb. 50 sec
Hő védelem	beépített
Védelmi osztály	I osztály
Forgalomba hozatali engedélyek	lásd az adattáblán*
Előírásokkal való megegyezőség	lásd a mellékelt igazolást
Garancia	1 év

* a készüléken elhelyezett matrica, amely az elektromos jellemzőket tartalmazza

A Gyártó és a magyarországi Forgalmazó fenntartják maguknak a jogot a készülék, és a használati utasítás, előzetes bejelentés nélküli, változtatására. Minden a gyártásban, és alapkoncepcióban bekövetkezett módosítás a technikai fejlődés követésének eredménye.

4. Raktározás és kezelés

4.1. Kezelés

Szállítás és kezelés közben a készüléket álló helyzetben kell tartani, a csomagoláson feltüntetett jelölés szerint. Óvatosan emelje, és kerülje a készülék rázását, ütését.

4.2. A Raktározás és működtetés feltéte

A készüléket a következő feltételek szerint kell raktározni és működtetni:

- minimális hőmérséklet 4 C° (fagyveszély)
- maximális hőmérséklet 40 C°
- maximális levegő nedvesség tartalom 90%

A készülék csomagolása: kartonpapír és habosított polisztirol

Figyelem!

Figyeljen a készülék csomagolásának terhelhetőségére. Három készüléknél többet ne helyezzen egymásra! A készüléket az eredeti csomagolásában tárolja, fűtött helységben, védve a nedvességtől és a szennyeződésektől, portól!

5. Beüzemelés

Figyelem!
A készülék működését elektromos mágneses terek megzavarhatják.

Fontos
Ne működtesse a készüléket kültéren, és olyan helyen, ahol víz- vagy gőzsugárral dolgoznak.

Fontos
Alacsony hőmérsékleten (0 C°) a készülék vizet tartalmazó elemei megfagyhatnak! Ilyen körülmények között ne üzemeltesse, és ne tárolja a készüléket.
A megfelelő működés és hosszú élettartam eléréséhez tartsa be a következő ajánlásokat:

- működési környezeti hőmérséklet +4 és 40 C°
- maximális levegő nedvességtartalom 90 %
- ellenőrizze a készülék tartozékait, és tartsa azokat készülék közelében
- rendszeresen végezze el a karbantartási műveleteket
- a készülék csomagolását ne dobja el, szállításnál szüksége lehet rá
- beüzemelés előtt távolítson el minden csomagoló anyagot a készülékről

Fontos
A csomagoló anyag eldobása esetén vegye figyelembe a helyi környezetvédelmi előírásokat!

5.1. A készülékkel szállított tartozéko

- KPE szervizkulcs, 1 db, (4. ábra)
- Kezelési utasítás, 1 db
- Karbantartó ecset, 1 db (5. ábra)
- Vízkeménység mérő szál, 1 db (6. ábra)
- Őrölt kávé adagoló kanál, 1 db (7. ábra)
- Aqua Prima vízlágyító tartály, 1 db (8. ábra)
- Vízlágyító tartály behelyező, 1 db (9. ábra)

5.2. A készülék elhelyezése

A készülék megfelelő működéséhez vegye figyelembe a következő ajánlásokat:

- keressen egy megfelelő sima felületet
- legyen a közelben egy könnyen elérhető elektromos aljzatot
- a készülék legalább 10 cm távolságra legyen a hátsó falától (3. ábra)
- a készüléket ne üzemeltesse olyan felületen melynek dőlésszöge nagyobb, mint 2°

5.3. Elektromos csatlakoztatás és bekap

Veszély!

Ezt a műveletet csak olyan személy végezheti aki tisztában van az elektromos készülékek rejtette veszélyekkel. A készüléket mono -fázisú, földelt aljzatba csatlakoztassa, az adattáblán feltüntetett értékeknek megfelelően.

Figyelem!

A csatlakozó aljzat könnyen elérhető legyen. Biztosítsa, hogy veszély esetén a tápkábelt egyszerűen ki lehessen húzni az aljzatból.

10. ábra

Mielőtt bekapcsolná a készüléket a főkapcsolón (10. ábra), ellenőrizze a következőket:

- a tápfeszültség az adattáblán feltüntetett értékeknek megfelelő legyen
- az elektromos ellátást biztosító hálózat az előírásoknak megfelelő legyen, és megfelelő kapacitással rendelkezzen

Veszély!

Csak megfelelő, földelt hosszabbítót használjon, amely elbírja a készülék terhelését!

5.4. Légtelenítés

Irányítsa a teavíz/ gőz adagoló csövet (1. ábra 6) a csepegtető fiókba (1. ábra -10). Nyomja meg a teavíz választó gombot (3. ábra –6). A kijelzőn a HOT WATER /WARMING UP… (forró víz /felmelegedés) felirat olvasható. Indítsa el a vízadagolást a (1. ábra -16) gomb elforgatásával. A vízpumpa elkezd dolgozni. Várja meg, amíg a tea/gőz kieresztő csövön keresztül folyni kezd a víz. A készülék légtelenítése megtörtént.

☞ Fontos

Tanácsos elvégezni a készülék légtelenítését, az első üzembe helyezéskor, hosszabb nem üzemelés után, vagy amikor a víztartály teljesen leürülne. A készülék üzemállapotba kerül, amikor a kijelzőn a SELCT PRODUCT /READY FOR USE (válasszon italt / használatra kész) felirat olvasható.

6. Beállítások

Ez a fejezet a készülék alapbeállításaival, és programozásával foglalkozik. Ennek érdekében fontos, hogy figyelmesen áttanulmányozza, és értelmezze azt, mielőtt hozzákezdene a programozáshoz.

6.1. Őrlésfinomság és kávémennyiség

Figyelem!
A beállításokat ne változtassa túl gyakran. Minden beállítás után a második, harmadik kávé elkészítésével érvényesülnek a beállítások!

11. ábra

Őrlésfinomság (11. ábra)
Amennyiben a kávéital túl gyorsan, vagy túl lassan, alig csöpögve folyik ki a kávékifolyón, őrlésfinomságot kell állítania. Az ajánlott őrlésfinomság a középállás az őrlésfinomság állító skálán. Az kisebb pontok apróbb, a nagyobb pontok durvább őrlésfinomságot eredményeznek. Apróbb őrlésfinomságnál a kávéital lassabban, durvább őrlésfinomságnál pedig gyorsabban folyik ki.

Figyelem!
Őrlésfinomságot kizárólag mozgó őrlőkések mellett állítson. Amíg a daráló működik. Ellenkező esetben károsodhat a készüléke. Nem garanciális meghibásodás!

Kerülje a végleteket, a túl apró vagy túl durva őrlésfinomságot. Inkább próbálkozzon különböző kávéfajtákkal, kávékeverékekkel.

6.2. Az adaghosszúságok beállítása

A készüléknél pontosan beállítható a kívánt kávéhosszúság. A gyárilag beállított adaghosszúságok a következők:

- eszpresszó: 60 ml
- dupla eszpresszó: 125 ml
- hosszúkávé: max. 250 ml

A hosszúságok beállítása úgy történik, hogy amikor a készülék üzemkész állapotba kerül, nyomja meg az állítani kívánt kávé gombját és tartsa folyamatosan megnyomva. Amikor elegendő kávét talál a csészében, engedje el a gombot. A kijelzőn a …PROGR.QUANTITY (…kávé hossz programozása) felirat olvasható. Ezzel beállította azt a hosszúságot, amit a gép a megfelelő gomb megnyomásnál produkálni fog. Lényeges, hogy hosszúságállításnál a gombot folyamatosan tartsa nyomva. A két adagok elkészítésénél a készülék automatikusan duplázza a beállított hosszúságot. Két kávé elkészítése úgy történik, hogy a megfelelő, lefőzni kívánt kávé gombját egymás után kétszer nyomja meg. A gomb kétszeri villogása jelzi a két kávé leadási folyamatot.

6.3. Kávékifolyó magasságának beállítás

12. ábra

A készülék kávékifolyója állítható. Állítható vertikális (kisebb nagyobb csésze) és horizontális (csésze vagy kancsó) irányban is. (12. ábra)

Ha mozgatni kívánja vertikális irányban a kifolyót, fogja meg két oldalt a kifolyócsöveket és húzza azt lefelé, vagy tolja felfelé.

Ha mozgatni kívánja horizontális irányban a kifolyót, nyomja meg a tetején levő gombot. Alulról a hüvelykujjával támassza meg, a mutatóujjal pedig felülről nyomja le a tetején levő gombot. Most mozgathatja horizontális irányban. Akár le is veheti, hogy elmossa.

6.4. Programozás

A programozási menü eléréséhez nyomja meg a MENÜ választó gombot (3. ábra –4).

A készülék kijelzőjén az

ENERGY SAVING *
RINSING

felirat olvasható.

A fő menüpontok felsorolása

ENERGY SAVING (energia takarékos üzemmód)	AROMA LARGE COFFEE (hosszú kv. erőssége)
RINSING (öblítési)	PREBREWING (előáztatás)
LANGUAGE (nyelv)	TOTAL COFFEE (adagszámláló)
WATER HARDNESS (vízkeménység)	TIMER (időzítés)
WATER FILTER (vízlágyító)	CLOCK (óra)
CUP HEATER (csészemelegítő)	RINSING CYCLE (átöblítési ciklus)
TEMPERATURE (hőmérsékletek)	RINSING (öblítés)
AROMA SMALL COFFEE (rövid kávé erőssége)	FACTORY SETTINGS (gyári beállítások)
AROMA COFFEE (közép kávé erőssége)	

A program módból való kilépéshez nyomja meg a ***C*** (Esc) gombot. A készülék standard üzemmódba lép.

M e n ü v á l a s z t á s

A megfelelő programlépés eléréséhez használja a ▼ ▲ (le, fel 3. ábra –6 és 8) gombokat. A kiválasztásához nyomja meg az ***OK*** (3. ábra -4) gombot. A megfelelő paramétert a ▼ ▲ (le, fel 3. ábra –6 és 8) gombokkal, a rögzítést az ***OK*** (3. ábra -4) gombbal végezheti el. Ha egy értéket tévesen módosított, nyomja meg a ***Esc*** (3. ábra -7) gombot. Ilyenkor az nem memorizálódik a készülékben.

A z e g y e s m e n ü p o n t o k l e í r á s a i :

ENERGY SAVING – energiatakarékos üzemmód

Ebben az állapotban a készülék nem engedi, hogy a kazán teljesen kihűljön. Kevesebb energiát fogyasztva, készenléti állapotba kerül. Amikor megnyomja a MENU/OK gombot, a készülék átlép ebbe az üzemmódba.

RINSING – öblítés (ON –be/ OFF –ki)

Amikor ez a funkció aktív, a készülék indításkor elöblíti a KPE-t és a kifolyónyílásokat.

LANGUAGE – a készülék kommunikációs nyelve

Itt adhatja meg a készülék kijelzőjén megjelenő feliratok, utasítások nyelvét. A választható nyelvek: Angol, Német, Olasz, Francia, stb. A kezelési utasítás az angol nyelvű utasítások fordításával készült.

WATER HARDNESS – vízkeménység beállítása. Ebben a menüpontban rögzítse a megfelelő vízkeménységi értéket. Mártsa bele 1-2 sec. időre a vízkeménység mérő szálat, a használni kívánt vízbe! Egy perc elteltével, vizsgálja meg az elszíneződött négyzeteket. Azok a következő vízkeménységről árulkodnak:

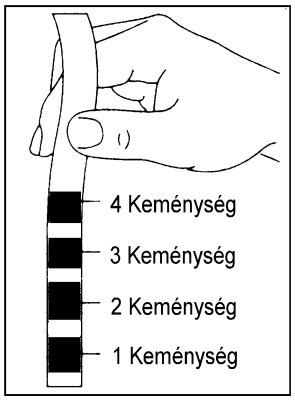

HARDNESS 4 (Keménységi érték 4)**:** magas vízkeménység, >29°fH (>14°dh) kb. 80 liter víz átfolyása után jelez.

HARDNESS 3 (keménységi érték 3)**:** közepes vízkeménység, 20-29°fH (7-14°dh) kb. 150 liter víz átfolyása után jelez.

HARDNESS 2 (keménységi érték 2)**:** lágy vízkeménység, 12-20°fH (4-7°dh) kb. 300 liter víz átfolyása után jelez.

HARDNESS 1 (keménységi érték 1)**:** nagyon lágy vízkeménység, 10°fH (3°dh) kb. 500 liter víz átfolyása után jelez.

WATER FILTER – Vízlágyító

CUP HEATER – csészemelegítő (ON –be/ OFF -ki)

Itt kapcsolhatja be/ki a csészemelegítő felület fűtőszálát.

TEMPERATURE – az italok hőmérséklete (MINIMUM –legalacsonyabb/ LOW –alacsony/ MEDIUM –közép/ HIGH –magas/ MAXIMUM –legmagasabb)

Válassza ki az Önnek legmegfelelőbb italhőmérsékletet.

☞ Fontos

Amennyiben vastag falú presszó kávés csészében készíti az italokat, vegye figyelembe, hogy azokat fel kell melegíteni. Ezt a csészemelegítőn való tartással, vagy egyszerűen a teavíz adagoló csövön keresztül kiáramló forró vízzel teheti meg.

AROMA SMALL COFFEE (rövid kávé erősség) – A rövid kávéhoz választott kávémennyiség (NORMAL -normál, MILD -közép és STRONG –erős) megadása.

AROMA COFFEE (közép kávé erősség) – A közép kávéhoz választott kávémennyiség (NORMAL - normál, MILD -közép és STRONG –erős) megadása.

AROMA LARGE COFFEE (hosszú kávé erősség) – A rövid kávéhoz választott kávémennyiség (NORMAL -normál, MILD -közép és STRONG –erős) megadása.

PREBREWING – előáztatásos kávéital készítés (ON –be/ OFF –ki/ LONG –hosszú idejű). Bekapcsolt állásban az italkészítés folyamán a kávépogácsa előáztatódik (pár másodperc), és csak ezután indul el a beállított hosszúságú ital készítése. Ezzel a technológiával még jobban előhozható a kávé aromája.

TOTAL COFFEES – adagszámláló. Ellenőrizheti a lefőtt italok számát.

TIMER (időzítés) – az itt beállított idő letelte után a készülék átlép energiatakarékos üzemmódba. A készüléket vezérlő szoftver az időt mindig a legutolsó művelettől számítja.

CLOCK – óra (CLOCK –idő/ CLOCK TIME –időbeállítás/ ON OFF TIME –ki be kapcsolási idő/ SHOW CLOCK TIME –idő kijelzés) Ezzel a funkcióval állíthatja be a ki-, bekapcsolást. Ahhoz, hogy ez a lehetőség jól működjön, állítsa be a helyi pontos időt!

RINSING CYCLE – öblítési ciklus. A készülék átöblítése. Ezzel a művelettel eltávolíthatók a készülékben lerakódott zsír, és más szerves anyag maradványok. Alkalmazhat zsíroldó tablettát is, melyet az importőrnél szerezhet be (Cady-Trade'95 Kft). A 35-40 percig tartó művelet nem szakítható meg!

FACTORY SETTINGS – gyári beállítások. Ezzel a funkcióval visszaállíthatja az eredeti gyári beállításokat.

7. Italkészítések

7.1. Kávékészítés szemes kávéból

Ez a kávéfőző gép frissen őrli a szemes kávét, minden egyes adag kávéhoz. Két adag esetén megismétli az egy adag elkészítését. Ilyenkor kétszer őröl, biztosítva az állandó minőséget.

Figyelem!
Mielőtt elindítaná a kávékészítést, győződjön meg róla, hogy a teavíz/ gőzadagoló csap el van zárva. Állítsa be a kívánt őrlésfinomságot.

Figyelem!
Ügyeljen arra, hogy őrlésfinomságot kizárólag mozgó őrlőkések mellett állítson. Ellenkező esetben meghibásodhat a készülék. Nem garanciális meghibásodás.
Helyezzen egy vagy két előmelegített csészét a csepegtetőfiókra, a kávékifolyók alá. A kijelzőn a SELECT PRODUCT /READY FOR USE (italválasztás /használatra kész) felirat olvasható. Nyomja meg a kiválasztott kávéválasztó gombot, egyszer vagy kétszer attól függően, hogy hány adag kávét szeretne elkészítetni a készülékkel. A készülék elkészíti a választott kávéitalt.

Az adagolás bármikor megszakítható, a választott gomb újbóli megnyomásával (tartsa lenyomva kb.2 másodpercig). Amennyiben két adag választásánál az első adagolását megszakította, a második adag nem készül el. A kávéőrlemény a mérlegszerkezetben marad.

7.2. Kávékészítés őrölt kávé

Kizárólag közép őrlésfinomságú kávét használjon. A túl apró, vagy túl durva őrlésfinomság károsíthatja készülékét. Nem garanciális meghibásodás. Tilos instant kávét tölteni a készülékbe!

Kizárólag kávékészítés előtt töltse be az őrölt kávét az őrölt kávés tölcsérbe (1 ábra –4). Használja az adagoló kanalat. Egyszerre csak egy adag kávét készíthet. Ne próbálkozzon kétadagnyi, őrölt kávé betöltésével. Károsíthatja a készüléket. Nem garanciális meghibásodás!

A kijelzőn a SELECT PRODUCT /READY FOR USE (italválasztás /használatra kész) felirat olvasható. Töltse fel az őrölt kávét, nyomja meg az őrölt kávéból való kávékészítés választó gombot. Azt, amelyik mellett az adagolókanál piktogram ( ) látható. A kijelzőn a SELECT PRODUCT /PREGROUND COFFEE (italválasztás /őrölt kávé) felirat olvasható. Ezután válasszon a kávéhosszúságok közül, a megfelelő gomb megnyomásával. Ebben az üzemmódban egyszerre egy adagnyi presszókávét készíthet, nem lehet dupla adagot készíteni.

Az adagolás bármikor megszakítható, a választott gomb újbóli megnyomásával (tartsa lenyomva kb.2 másodpercig).

7.3. Gőzölés

Tej vagy más italok felmelegítésére, vagy tejhab (cappuccino) készítésére használható.

Minden használat után tisztítsa meg a kieresztő csövet. Később nehezebb eltávolítani a rászáradt száraz anyagot. Gőzölés után mindig légtelenítsen (5.4 Légtelenítés)! Így megakadályozza, hogy a gőzölő cső elduguljon.

A teavíz választó gomb (3. ábra –6) nem világít, kikapcsolt állásban kell, hogy legyen!

Helyezze felgőzölendő folyadékot a gőzölő cső alá, és csavarja el a teavíz/ gőz csapot (13. ábra) az óramutató járásával ellentétes irányba.

13. ábra

7.4. Forró víz készítés

A forró víz adagolás el van különítve a kávéadagolási rendszertől. Ezáltal mindig tiszta forró vizet nyerhet a készülékből, filteres tea, vagy más instant ital elkészítéséhez (forró csoki, instant cappuccino, leves, stb.)

Nyomja meg a teavíz választó (3.ábra –6) gombot. A kijelzőn a HOT WATER /READY FOR USE (forró víz /használatra kész) felirat olvasható. Helyezzen egy poharat, vagy bögrét a teavíz/ gőz kieresztő cső (1. ábra –6) alá. Óvatosan nyissa meg a teavíz/ gőzadagoló csapot (11. ábra). A forró víz automatikusan elkezd adagolódni. Amikor elegendő vizet nyert a poharába, zárja el a teavíz/ gőz csapot.

Kapcsolja vissza a teavíz választó gombot (3. ábra –6)!

8. Tisztítás és karbantartás

A jó minőségű presszókávé és a készülék hosszantartó működésének előfeltétele a tiszta, jól karbantartott készülék.

Tisztítás előtt győződjön meg arról, hogy a készülék ki van kapcsolva és, hogy az elektromos vezeték ki van húzva az aljzatból.
Tisztítás előtt várja meg, hogy a készülék teljesen lehűljön.
Ne süllyessze a készüléket vízbe vagy más folyadékba. A készülék meghibásodhat.
A készülék alkatrészeit nem szabad mosogatógépben mosogatni.
Törölje szárazra az eltisztított részeket. Ne szárítsa azt kályhán vagy mikrohullámú főzőben.

Víztartály/ Csepegtető fiók/ Zacctartály/ Ká
A készülék jó állapotának megőrzése érdekében 50 adagonként vagy háromnaponta végezze el a tisztítási és karbantartási műveleteket.

A *víztartályt* (1. ábra -1), *csepegtetőfiókot* (1. ábra -10), és a *csepegtető fiók rácsot* időnként el kell mosni. Ne használjon olyan mosószereket, amelyek karcolnak.

14. ábra

A *kávékifolyó* (1. ábra -7) leszedhető, hogy azt is el lehessen mosogatni. Ha le akarja venni, járjon el a következők szerint: Alulról a hüvelykujjával támassza meg, a mutatóujjal pedig felülről nyomja le a kifolyó tetején levő gombot, és húzza meg maga felé. Így leveheti, hogy elmossa.

A *gőzölő cső véget* szerelje le (14. ábra). Csavarja ki a felső rögzítő hollandert, és húzza le a gőzölő csőről. Mossa el, törölje szárazra, majd helyezze vissza a helyére.

Időnként nedves ruhával törölje le a gépet, majd törölje szárazra. Takarítsa ki az *őrölt kávés tölcsért* is a karbantartó készletben levő ecsettel.

K ö z p o n t - K P E e g y s é g

Takarítsa ki a központi egységet 50 adag lefőzése után, vagy háromnaponta. Kapcsolja ki a készüléket. Nyissa ki a szervizajtót (1. ábra -8) és emelje ki a csepegtető fiókot (1. ábra -10), a zaccfiókkal együtt. Emelje ki a központi egységet (1. ábra -13) a kezét megtámasztva az oldalán (három ujj részére kialakított felület) és nyomja el jobbra a központi kart a hüvelykujjával a PUSH felirat irányába. Így emelje ki a gépből. Mossa el meleg vízben. Győződjön meg róla, hogy a két fémszűrő tiszta. Esetleg a felső szűrőt vegye le. Később szárítsa meg az elmosott elemeket.

16. á b r a

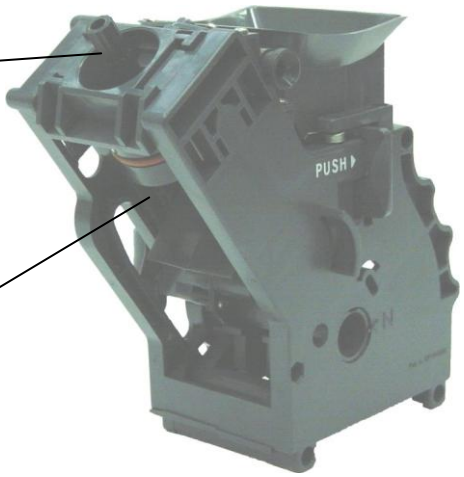

15. á b r a

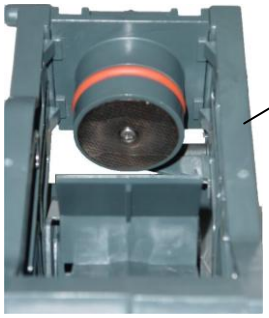

17. á b r a

Mossa el a zaccfiókot! Ne használjon súrolószereket. Tisztítsa meg a szervizajtó mögötti részt, egy nedves ruhával, majd törölje szárazra.
A központi egységet helyezze vissza a helyére. Győződjön meg róla, hogy a központi egység a helyére került. Csukja be a szervizajtót és helyezze vissza a zaccfiókot.

☞ Fontos

Időnként kenje meg a KPE mozgó alkatrészeit, speciális kenőanyaggal, melyet az importőrnél szerezhet be (Cady-Trade '95 Kft.)

Visszahelyezés előtt vegye figyelembe az alábbi ábrák utasításait! (18-22 ábra)

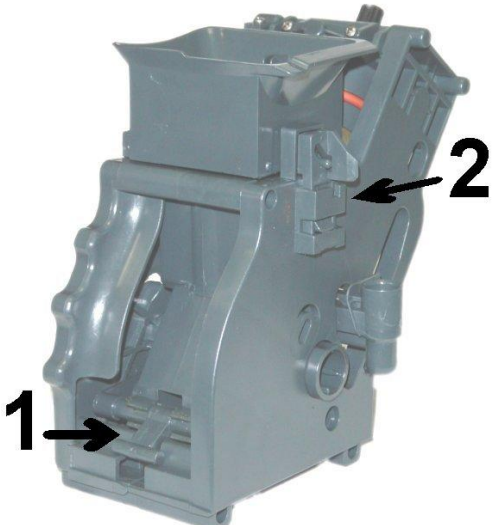

20. á-KPE a

18. á-ber lay e s

19. á-ber lay e s

21. rá-be l y t e l

22. á-ber lay t e l

☞ Fontos

Ha a KPE nem került vissza a helyére a kijelzőn a BREUWUNIT MISSING (a kpe hiányzik) felirat olvasható.

D a r á l ó m o t o r

Soha ne töltsön vizet a darálóba. Komoly károkat okozhat a gépben.

A darálómotor egy kavics elleni védelmi mechanizmussal rendelkezik. Amikor kavics vagy valamilyen más idegen tárgy kerül a darálóba, hangos kattogással jelzi, hogy valami beleszorult. Ilyenkor azonnal kapcsolja ki a készüléket a főkapcsolónál! Ha ezt nem tenné meg az saját magától is leáll 15-20 sec. után, de károsodhat a daráló! Ezért fontos, ha hangos kattogó zajt hall a daráló felöl, azonnal kapcsolja ki a készüléket, és vigye a legközelebbi szervizbe. Ott kitisztítják a darálót a szennyeződéstől (nem garanciális meghibásodás!)

V í z k ő t e l e n í t é s (k b . 6 0 m i n)

A vízkőtelenítés fő szerepe a vízkő eltávolítása a kazánból, a csövekből és a szelepekből, a készülék hibátlan működésének érdekében.

A vízkeménységtől függően a készüléket 1-2 havonta ki kell vízkőteleníteni. A készülék egy figyelmeztető mechanizmussal van ellátva, ami ennek a követését egyszerűbbé teszi. A kijelzőn a DESCALING /READY FOR USE (vízkőteleníteni /használatra kész) felirat jelenik meg. Ilyenkor a készülék még használható, de mielőbb el kell rajta végezni a vízkőtelenítést.

A készülék gyárilag 25 fH van beállítva, ami kb. 150 liter víz után, jelez. Ez az érték megváltóztatható. Fontos, hogy mielőtt elkezdené a készülék használatát, a programmódba beállítsa az Önöknél használt víz keménységét! Nézze meg a „programozás” fejezetet.

Kemény víz esetében ajánlatos a vízlágyító használata. Ezzel készülékének élettartamát valamint az elkészült kávéitalok jó minőségét biztosíthatja. Forduljon tanácsért az importőrhöz (Cady-Trade '95 Kft.)

☞ Fontos

- Csak a Saeco cég által kifejlesztett vízkőtelenítőt használja. Ellenkező esetben a keletkezett károkért nem vállalunk felelőséget. Ilyen szert a magyarországi importőrtől szerezhet be (Cady-Trade '95 Kft.). Tilos ecetet használni!
- Szigorúan tilos kávéitalt készíteni, ha a víztartályban vízkőoldószer van!
- Vízkőtelenítés alatt a készülék bekapcsolt állapotban legyen!
- Amennyiben nem tudja megvárni a vízkőtelenítési folyamat végét (kb. 60 min), kapcsolja ki a készüléket. Bekapcsolás után ismételje meg a vízkőtelenítést!
- Vízkőtelenítés alatt a készülék automatikusan indítja és leállítja Önmagát, mindaddig amíg a tartályból kiürül a vízkőoldószer.
- Amikor kiürül a víztartály, a vízkőtelenítés a végéhez ért. A folyamat alatt ne töltsön vizet vagy vízlőoldót a tartályba!

E l ő k é s z ü l e t e k

- Tegyen egy nagyobb edényt a teavíz/ gőz kifolyó cső alá (kb. 1 lit)
- Töltse a víztartályba az előkészített vízkőoldószert (kb. 1 lit)

V é g r e h a j t á s

a) A kijelzőn a DESCALING /READY FOR USE (vízkőteleníteni /használatra kész) felirat látható.
b) Nyomja meg a vízkőtelenítés jelző gombot (3. ábra –8) 3 sec.-ig. A kijelzőn a DESCALING /OPEN KNOB (vízkőteleníteni /nyissa meg a csapot) felirat olvasható.
c) Nyissa meg a teavíz /gőz adagoló csapot (11. ábra). A kijelző a MACHINE DESCALING (készülék vízkőtelenítése) feliratra vált.
d) A készülék elvégzi a vízkőtelenítést, ami kb. 60 min. tart.
e) A vízkőtelenítés végét a DESCALING FINISHED /CLOSE KNOB (vízkőtelenítés vége /zárja el a csapot) felirat jelzi.
f) Zárja el a csapot (11. ábra)
g) A kijelzőn a RINSE MACHINE /FILL WATERTANK (öblítse át a készüléket /töltse fel a víztartályt) felirat jelez.

h) Vegye le a víztartályt. Öntse ki belőle a fennmaradt vízkőoldót, és öblítse ki. Töltse fel tiszta vízzel, és helyezze vissza a helyére! A kijelzőn a RINSE MACHINE /PRESS KEY (öblítse át a készüléket /nyomja meg a gombot) olvasható.
i) Nyomja meg a vízkőtelenítés jelző gombot (3. ábra –8). A kijelző a RINSE MACHINE /OPEN KNOB (öblítse át a készüléket /nyissa meg a csapot) feliratra vált.
j) Nyissa ki a teavíz/gőz csapot (11. ábra). A felirat a következő: MACHINE IS RINSING (a készülék átmosása)
k) Amikor a kijelzőn a RINSING FINISHED /CLOSE KNOB (vízkőtelenítés vége /zárja el a csapot) felirat olvasható, zárja el a tea víz /gőz adagoló csapot (11. ábra)

Figyelem!
Ha meg kellett szakítania a folyamatot, járjon el a következők szerint:
- a végrehajtás rész c) lépése után zárja el a csapot
- a kijelzőn a MACHINE DESCALING /OPEN KNOB (a készülék vízkőtelenítése folyamatban /nyissa meg a csapot) felirat jelez
- nyomja meg a vízkőtelenítést jelző gombot (3. ábra –8)
- a kijelzőn a DESCAL. INTERRUPTED /EMPTY WATERTANK (vízkőtelenítés megszakítva /ürítse ki a víztartályt) utasítás olvasható
- folytassa a végrehajtás rész h) lépésétől egészen a k)-ig

Egy későbbi alkalommal ismételje meg a vízkőtelenítést, és végezze el a végéig!

Fontos

Rendszeres vízkőtelenítéssel elkerülheti a drága javítási költségeket. A vízkövesedésből, a szakszerűtlen kezelésből valamint nem hozzáértő személy beavatkozásából keletkező károk elhárítása nem garanciális tevékenység.

A készülék tárolása

Kapcsolja ki a készüléket és húzza ki az elektromos vezetéket az elektromos hálózatból.
Tárolja a készüléket száraz helyen +4 és +40 C° hőmérséklet tartományban, jól elzárva a gyermekektől. Abban az esetben, ha hosszabb ideig nem használná a készüléket, védje azt meg a porosodástól és a szennyeződésektől.

Karbasntartá

Időnként végezze el a készülék karbantartását, úgy ahogyan azt az előbbiekben olvashatta. Évente legalább egyszer nézesse át a készülékét a legközelebbi szakszervizben!

Megjegyzés

Abban az esetben, ha a készülékét nem használná tovább, vagy készüléke javíthatatlanná válna, húzza ki az elektromos aljzatból a tápkábelt, vágja le a készülékhez minél közelebb és juttassa el készülékét a megfelelő gyűjtőállomásra.

9. A kijelző üzenetei

ENERGY SAVING	Energiatakarékos üzemmód. Nyomja meg a „MENU/OK” gombot (3. ábra – 4 pos.)
DESCALING, READY FOR USE	Hajtsa végre a készülék vízkőtelenítését
FILL WATERTANK	Töltse fel a víztartályt
COFFEE BEANS EMPTY	Üres a szemeskávé tartály
DREGDRAWER FULL	A zacctartály megtelt. Ürítse ki. **FIGYELEM! –** A zaccfiókot bekapcsolt készülék állapotában kell üríteni. A készülék különben nem érzékeli annak ürítését! Számlálója csak a jelzés után, bekapcsolt állapotban nullázódik
BREWUNIT MISSING	A KPE nincs a helyén. Helyezze vissza a helyére!
DREGDRAWER MISSING	A zaccfiók nincs a helyén. Helyezze vissza a helyére!
CLOSE DOOR	Csukja be a szervizajtót!
VENTILATE	Légtelenítsen (5.4 fejezet)
BREWUNIT BLOCKED	a KPE beszorult, hívja a szervizt
GRINDER BLOCKED	a daráló beszorult, hívja a szervizt
RINSING, WARMING UP	A készülék felfűtési állapotban van. Várja meg még felfűt.
REPLACE WATER FILTER, READY FOR USE	Mielőbb cserélje ki a vízszűrőt! Miután azt kicserélte nullázza a számlálóját a „Water Filter” menüpontban.

10. AZ „AQUA PRIMA” VÍZLÁGYÍTÓ HASZNÁLATÁRÓL

Kérjük, hogy kövesse a következő utasításokat, hogy megfelelően használhassa az „Aqua Prima” vízlágyító szűrőt:

1. Tartsa az „Aqua Prima” vízlágyító szűrőt száraz és hűvös helyen! Óvja a napsugártól, +5 °C és +40 °C közötti hőmérsékleten!
2. Ne használja az „Aqua Prima” vízlágyító szűrőt 60 °C-nál magasabb hőmérsékletű környezetben!
3. Ha nem használta a készüléket 3 napon át, ajánlatos a szűrőt átmosni.
4. Ha nem használta a készüléket több mint 20 napon át, ajánlatos a szűrőt kicserélni.
5. A felbontott, de még aktív „Aqua Prima” vízlágyító szűrőt tegye egy lezárható zacskóba, és tegye a hűtőbe. De ne helyezze a fagyasztóba, mert a szűrő tönkremehet.
6. Mielőtt elkezdené használni az „Aqua Prima” vízlágyító szűrőt, áztassa be 30 percre egy vízzel teli edényben!
7. Ha kicsomagolta a csomagolásából, ne hagyja szabad levegőn!

A szűrőt maximum 90 napig, illetve 60 liter víz lágyítására használhatja.

11. Meghibásodás, rendellenes működés

Figyelem! -Rendellenes működés esetén azonnal kapcsolja ki a készüléket. Tilos hibás készüléket üzemeltetni! Az ilyen üzemeltetésből adódó károkért felelőséget nem vállalunk! A hiba elhárítása érdekében kövesse a következő utasításokat. Ha a hiba nem hárítható el, akkor keresse fel a készülék szakszervizét. A javításokat kizárólag meghatalmazott Saeco szerviz végezheti. Nem megfelelő javítások komoly károkat okozhatnak, a felhasználót is veszélyeztetik. A gyártó és a forgalmazó, semmiféle felelősséget nem vállal egy nem meghatalmazott szerviztevékenység utáni meghibásodásért vagy ebből eredő kárért. Ilyen esetben a garancia is érvényét veszti.

12. Műszaki problémák és javítás

Hibajelenség	A lehetséges	Az elhárítás
A készülék nem kapcsolódik be	A készülék nem kap áramot	Ellenőrizze a vezetéket és a biztosítékot
	A szervizajtó nyitva van	Csukja be a szervizajtót
Az automatikus kávékészítés nem indítható	Üres a víz vagy a szemes kávé tartály. A kijelzőn a COF.BEANS EMPTY, vagy a FILL WATERTANK felirat olvasható	Töltse fel a tartályokat.
	A KPE nincs a helyén, vagy beszorult. A kijelzőn a BREW UNIT MISS, vagy a BREUWUNIT BLOCK feliratok olvashatók	Helyezze vissza a KPE-t a helyére és csukja be a szervizajtót
	A fiók nincs a helyén, a kijelzőn a DREGDRAW MISS felirat olvasható	Ürítse ki és helyezze vissza a helyére.
	Megtelt a zaccfiók, a kijelzőn a DREGRAWER FULL felirat látható.	Bekapcsolt készülékállás mellett ürítse a zaccfiókot!
	A daráló megszorult, a kijelzőn a GRINDER BLOCKED felirat olvasható	Tisztítassa ki a darálót. Forduljon szakszervizhez
Nincs gőz/ melegvíz adagolás	A gőz/ teavíz cső eldugult	Tűvel tisztítsa ki a nyílásokat
A kávé túl gyorsan folyik le	Az őrlésfinomság túl durva	Állítsa finomabbra az őrlésfinomságot. Kisebb pontok felé forgatva az állító kart
A kávé túl lassan folyik le	Az őrlésfinomság túl finom	Állítsa durvábbra az őrlésfinomságot. Nagyobb pontok felé forgatva az állító kart
A kávé nem elég meleg	A csészék nincsenek előmelegítve	Használja a csészemelegítőt, vagy állítsa magasabbra a vízhőmérsékletet a TEMPERATURE menüpontban
A kávé nem krémes	Nem megfelelő kávét használ. Túl durva az őrlésfinomság. Nem friss az őrlemény	Próbálkozzon más fajta kávéval

Hibajelenség	A lehetséges	Az elhárítás
A KPE nem kivehető	Nem a megfelelő helyzetben áll	Csukja be a szervizajtót. Kapcsolja be a készüléket. A KPE a helyére áll
A készülék sokáig melegszik és az adagok nem ugyanazon hosszúságúak	A készülék elvízkövesedett	Végezze el a vízkőtelenítést, vagy forduljon szakszervizhez

Kizárólag képzett személy javíthatja a készüléket. A felhasználó, vagy nem hozzáértő személy komoly sérüléseket szenvedhet, amennyiben a javítással próbálkozna. A gyártó és a magyarországi importőr elhárít minden felelősséget, olyan károkért és sérülésekért, melyek a készülék nem rendeltetésszerű használatából adódtak, vagy nem képzett személy által végzett kávéfőző gép javításából erednek.

13. Hasznos tanácsok és tudnivalók

Annak érdekében, hogy hosszú időn keresztül örömét lelje a kávéfőző gépben, kérjük, ügyeljen az alábbiakra:

1.) A szemes kávétartályba kizárólag (nem őrölt!) szemes kávét töltsön! Az őrölt kávé eltömíti a darálót. (Elhárítása nem garanciális hiba.)

2.) Ügyeljen arra, hogy a víztartályba kizárólag tiszta lágyított víz, alá pedig semmilyen szennyeződés (kávészem, kávéőrlemény stb.) ne kerüljön. Az ilyen szennyeződések a vízszűrő eltömődését, az eltömült szűrő pedig a vízpumpa meghibásodását okozza. (nem garanciális hiba)

3.) A víztartály csatlakozó (befolyó) szelepe mindig tiszta legyen! Eltömülése a vízpumpa károsodását eredményezi. (nem garanciális hiba)

4.) Minden vízfeltöltés után légtelenítsen!

5.) A kávéfőzést indító START gombok egyben megállító STOP gombok is. Amennyiben a gép automatikusan nem állítja le a kávéadagolást, ezekkel a gombbal Ön ezt megteheti. Amennyiben az említett hiba többször előfordul, vigye be a készüléket a legközelebbi szakszervizbe!

6.) Rendszeresen ürítse ki a csöpögtető fiókból a vizet, a zacctartályból a kávézaccot (bekapcsolt készülék állapotában)!

7.) Langyos folyóvíz alatt 50 adagonként vagy 3 naponta mossa el a gép központi egységét! A gép vagy központi egysége nem mosható el mosogatógépben! A tisztogató ecset segítségével tisztítsa ki a központi egység szűrőjét! Használjon kéz melegvizet és mosogatószert! Ne feledkezzen meg a központi egység elöblítéséről! A KPE mozgó elemeit, mosogatás után ajánlatos megkenni. Forduljon az importőrhöz tanácsért!

8.) A központi egységet addig nem szabad a gépből kiemelni, amíg az "A" jelű nút nem kerül az "N" jelű háromszög csúcsához! Amennyiben a gép úgy áll le, hogy a rovátka és a háromszög csúcsa nem kerül egymás alá, ismételten nyomja meg az Indító/Leállító gombot! Ha a hiba nem hárul el, keressen fel egy szakszervizt.

9.) Havonta/hetente egyszer szerelje le a központi egységen levő felső szűrőt (C jelű alkatrész), hogy megtisztítsa a kávézsírtól és a kávé szemcséktől! Leszereléskor a "G" jelű kulcsot helyezze a központi egységbe a rajzon látható módon, és forgassa el többször az óramutató járásával ellenkező irányba, addig, amíg a szűrő le nem esik a központi egységről! Kitisztítás után egyik ujjával helyezze a szűrőt a helyére, és forgassa el a "G" jelű kulcsot az óramutató járásával megegyező irányba, amíg a szűrő egész biztosan szorul a központi egységhez. Ügyeljen arra, hogy ne húzza meg túlságosan a felsőszűrő rögzítő csavart!

10.) Rendszeresen (1-2 havonként) vízkőtelenítse a gépet! Nem szabad sósav vagy ecet alapú vízkőtelenítő szert használni! Kizárólag a Saeco által csomagoltatott szert használja! A CADY-TRADE'95 Kft.-nél rendelhet ilyen szert.

11.) Csak friss, tiszta vizet használjon a kávéfőzéshez, mert az elengedhetetlen a jó minőségű kávé főzéséhez!

12.) A víztartályban maradt vizet minden nap öntse ki, és hetente egyszer mosogassa el a víztartályt!

13.) A forró-víz adagoló csapot elzáráskor ne szorítsa túlságosan meg, csak annyira, hogy a szivattyú leálljon!

14.) Javasoljuk, hogy évente egyszer vizsgáltassa át valamelyik szervizállomásunkon a gépet! Ezek címét a garancialevélen megtalálja, vagy hívja az importőrt, a Cady-Trade'95 Kft-t.

Azokon a területeken, ahol a víz keménysége nagyon magas (18^0 dH), használjon vízlágyítót.

14. SBS- Saeco kávékészítési szabadalom

T i s z t e l t Ü g y f e l ü n k !

Az Ön készüléke egy új, szabadalmaztatott, találmánnyal lett gazdagabb, melynek elnevezése Saeco Brewing System- Saeco Kávékészítési Rendszer (SBS). Ezzel a rendkívüli és inovative (újító) szabályozó rendszerrel Ön még jobban kihozhatja a választott kávékeverékének aromáját.

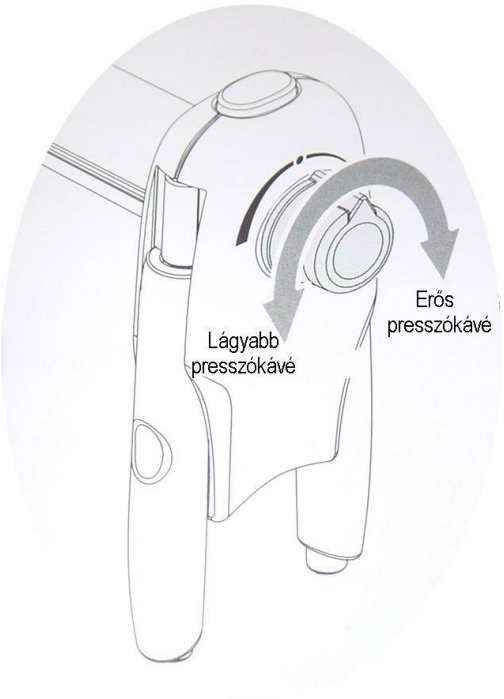

A kávé erőssége csészénként szabályozható, függetlenül a választott kávé fajtájától. Ugyanabból a kávékeverékből készíthető gyengébb és erősebb változat, anélkül, hogy változtatna az őrlésfinomságon, az ital hosszúságán, vagy a felhasznált kávé mennyiségen. A kávékészítés (SBS) szabályozása egyszerű és gyorsan elvégezhető művelet.

Működés és szabályozás

- Ha a szabályozó gombot teljesen jobbra forgatja, erős eszpresszó minőségű kávét készít
- Ha a szabályozó gombot teljesen ballra forgatja, kevésbé erős kávét készít
- Ha a szabályozó gombot a középső állásba forgatja, közepes erősségű kávét készít

A beállítást bármikor elvégezheti, és szabadon változtathatja.

Ön kiválaszt egy kávé erősséget, a többit bízza a Saeco kávé készítő gépére!

A központi egység (KPE) tisztít

- Meleg vízzel mossa el a központi egységet! Ne helyezze mosogatógépbe! Úgy nem tisztítható.
- Csak akkor vegye ki a KPE-et ha az A jelzés a B jelzésnél áll!
- Gondosan tisztítsa el a két fémszűrőt! Használja a karbantartó készletben található ecsetet! A felső szűrőt C, legalább havonta egyszer, vagy sűrűbben is, le kell szerelni és eltisztítani, a kávéfőző gép igénybevételétől és az őrlésfinomságtól függően. Ezt a „G" jelzésű kulccsal teheti meg.
- Miután a KPE megszáradt, helyezze vissza a helyére!
- Normális jelenség, hogy a csepegtető fiókban összegyűlik a víz. Amennyiben az túl gyorsan megtelne (10 adag lefőzése előtt is), konzultáljon a szakszervizzel, lehet, hogy a készüléknél a természetes kopás folytán elhasználódott tömítést kell cserélni.
- Hibásan ne üzemeltesse a kávéfőző gépet. Ez a garancia megvonását eredményezheti! Havonta legalább egyszer, a KPE mozgó részeit és tömítéseit meg kell kenni, speciálisan erre a célra kifejlesztett kenőanyaggal. Forduljon tanácsért az importőrhöz, a Cady-Trade'95 Kft.-hez.

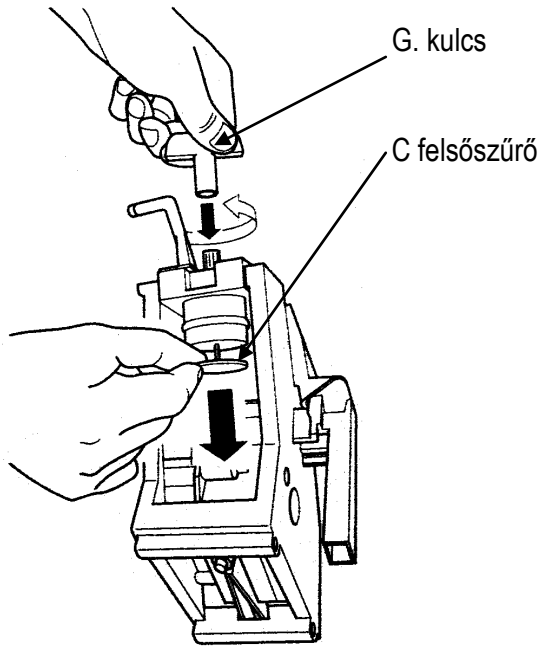

A Felső szűrő tisztítása

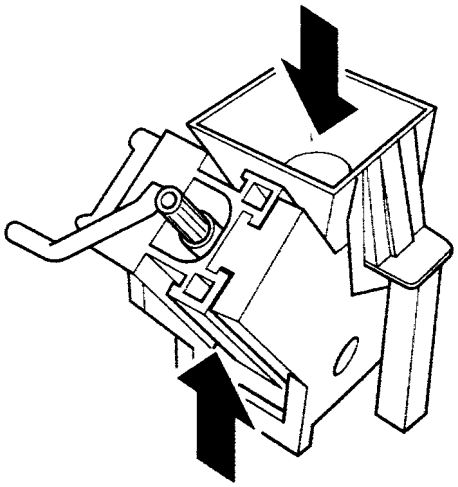

A szűrők elhelyezkedése

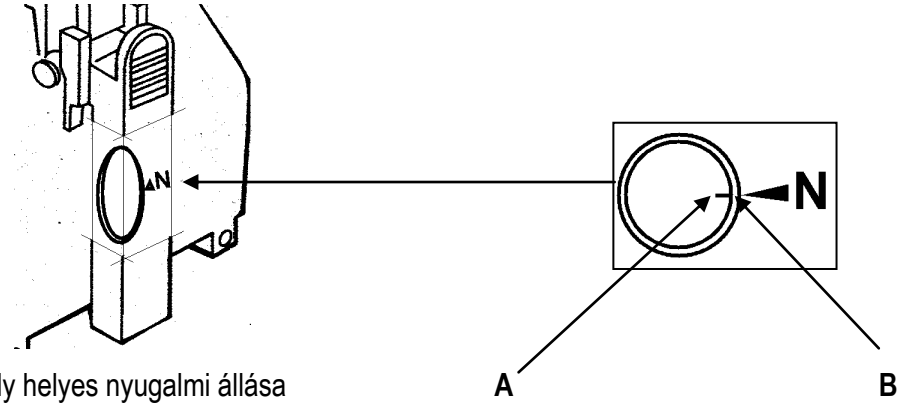

A KPE tengely helyes nyugalmi állása

T A R T A L O M J E G Y Z É K

1. A készülék elemei ... 3
2. Általános tájékoztatás - Teljesen automata kávéfőző gép ... 5
   2.1. Jelmagyarázat és a kezelési utasítás használata ... 5
   2.2. Biztonsági előírások ... 6
3. A készülék műszaki adatai ... 8
4. Raktározás és kezelés ... 8
   4.1. Kezelés ... 8
   4.2. A Raktározás és működtetés feltételei ... 8
5. Beüzemelés ... 9
   5.1. A készülékkel szállított tartozékok felsorolása ... 9
   5.2. A készülék elhelyezése ... 10
   5.3. Elektromos csatlakoztatás és bekapcsolás ... 10
   5.4. Légtelenítés ... 10
6. Beállítások ... 11
   6.1. Őrlésfinomság és kávémennyiség ... 11
   6.2. Az adaghosszúságok beállítása ... 11
   6.3. Kávékifolyó magasságának beállítása ... 12
   6.4. Programozás ... 12
7. Italkészítések ... 14
   7.1. Kávékészítés szemes kávéból ... 14
   7.2. Kávékészítés őrölt kávéból ... 15
   7.3. Gőzölés ... 15
   7.4. Forró víz készítés ... 16
8. Tisztítás és karbantartás ... 16
9. A kijelző üzenetei ... 21
10. AZ „AQUA PRIMA” VÍZLÁGYÍTÓ HASZNÁLATÁRÓL ... 21
11. Meghibásodás, rendellenes működés ... 21
12. Műszaki problémák és javítás ... 22
13. Hasznos tanácsok és tudnivalók ... 23
14. SBS- Saeco kávékészítési szabadalom ... 24